STATISCHE ABMESSUNGEN

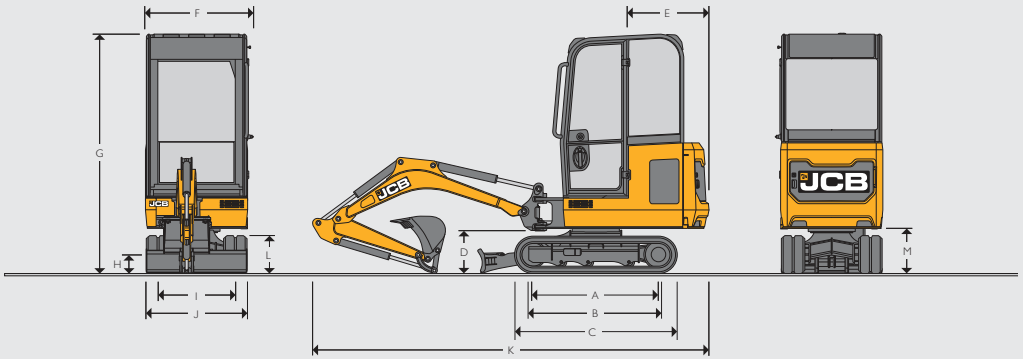

Maschinentyp			18Z-1	19C-1 PREMIUM
A	Kettenaufstandslänge	mm	1218	1218
B	Kettenaufstandslänge	mm	1220	1220
C	Laufwerkslänge – Gummi	mm	1578	1578
	Laufwerkslänge – Stahl	mm	1578	1578
D	Höhe Schwenkbolzen	mm	409	409
E	Heckschwenkradius	mm	685	1103
F	Oberwagenbreite	mm	996	996
G	Höhe über Kabine	mm	--	2324
	Höhe über Schutzdach	mm	2340	2342
H	Bodenfreiheit	mm	162	162
I	Spurweite - eingefahren/ausgefahren	mm	750-1110	750-1110
J	Fahrwerksbreite über / Gummi / Stahl - eingefahren	mm	980	980
	Fahrwerksbreite über / Gummi / Stahl - ausgefahren	mm	1330	1330
K	Transportlänge	mm	3547	3862
L	Kettenhöhe	mm	367	367
M	Kontergewicht-Bodenfreiheit	mm	434	434

MOTOR

Maschinentyp		18Z-1, 19C-1 PREMIUM
Modell		403D-07
Kraftstoff		Diesel
Kühlsystem		Wassergekühlt
Bruttoleistung ISO 14396	kW	11,7 bei 2550 rpm
Nettoleistung	kW	10,8 bei 2550 rpm
Max. Drehmoment ISO 14396	Nm	45,6 bei 2000 rpm
Hubraum	cc	762
Steigfähigkeit	Grad	35°
Anlasser	kW	1,2
Batterie	Volt / Ampere	12V / 65AH
Lichtmaschine	Ampere (Klima)	60

LAUFWERK

Maschinentyp		18Z-1	19C-1 PREMIUM
		Einfahrbar	Einfahrbar
Anzahl Laufrollen		3	3
Kettenbreite Gummi	mm	230	230
Kettenbreite Stahl	mm	230	230
Kettenspanner (Gummi)	kg/cm²	15-25	15-25
Kettenspanner (Stahl)	kg/cm²	25-40	25-40
Fahrgeschwindigkeit – langsam	km/h	2,4	2,4
Fahrgeschwindigkeit – hoch	km/h	4,1	4,1
Zugkraft/Schubkraft	kN	13,2	13,2

HYDRAULIKSYSTEM

Maschinentyp		18Z-1	19C-1 PREMIUM
Pumpe	cm³	18	18
Förderleistung bei 2.000 U/min	l/min	36	36
Hauptentlastungsdruck (Bagger/Ketten)	bar	235	235
Hauptentlastungsdruck (Schwenken)	bar	167	167
Zusatzhydraulikdruck (Aux 1)	bar	200	200
Zusatzhydraulikdruck (Aux 2)	bar	--	200
Zusätzliche Pumpenleistung (Aux 1)	l/min	32	32
Zusätzliche Pumpenleistung (Aux 2)	l/min	--	32
Hydraulikpumpe		Kolben	Kolben

GEWICHTE

Maschinentyp		18Z-1	19C-1 PREMIUM	
		Schutzdach	Schutzdach	Kabine
Betriebsgewicht*	kg	1749	1863	1943
FOPS (Schutz vor herabfallenden Gegenständen)	kg	--	--	15
Stahlketten	kg	81	81	81
Langer Planierschild	kg	9	9	9
Mechanischer Schnellwechsler	kg	14	14	14
Schnellwechsler, hydraulisch (ohne Schläuche)	kg	--	24	24
Gravemaster-Löffelstiel	kg	--	5	5
Transportgewicht**	kg	1655	1769	1849
Bodendruck (Gummiketten)	kg/cm²	0,33	0,36	0,37
Bodendruck (Stahlketten)	kg/cm²	0,35	0,38	0,39
Transportgewicht (Fahrergewicht - 75 kg)	kg	1674	1788	1868

* Fahrergewicht nach ISO 6016 inklusive Kabine/Schutzdach, Gummiketten, 950 Löffelstiel (18Z-1), 1100 Löffelstiel (19C-1 PREMIUM), 300-mm-Löffel, vollen Tanks und Fahrer (75 kg). ** Das Transportgewicht nach ISO 6016 ist die Masse der Grundmaschine ohne Bediener und mit 10 % Kraftstofftankfüllung.

FÜLLMENGEN

Maschinentyp		18Z-1	19C-1 PREMIUM
Kraftstofftank	l	20,5	18,5
Motorkühlmittel	l	Schutzdachausführung: 4,2	Schutzdachausführung: 4,2 Kabinenausführung: 4,7
Motoröl	l	2,5	2,5
Hydrauliksystem	l	28	28
Hydrauliktank	l	15	15

ARBEITSPLATZ

Maschinentyp		18Z-1	19C-1 PREMIUM
Kabinen-/Schutzdachhöhe	mm	2346	2330 / 2347
Kabinen-/Schutzdachhöhe mit FOGS-Schutz STUFE 1	mm	2346	2349 / 2347
Kabinen-/Schutzdachlänge mit FOGS-Schutz Stufe 1	mm	1107	1236 / 1427
Kabinen-/Schutzdachlänge	mm	1107	1202 / 1427
Kabinen-/Schutzdachbreite	mm	978	976 / 978

PLANIERSCHILD

Maschinentyp		18Z-1	19C-1 PREMIUM
Schildlänge (STD) in der Mitte der Stutze	mm	787	787
Max. Höhe über Boden	mm	239	239
Grabtiefe unter Boden	mm	225	225
Anfahrwinkel	Grad	25,3	25,3
Breite (ohne Flügel)	mm	980	980
Breite (mit Flügel)	mm	1340	1340
Höhe	mm	234	234

ARBEITSBEREICH

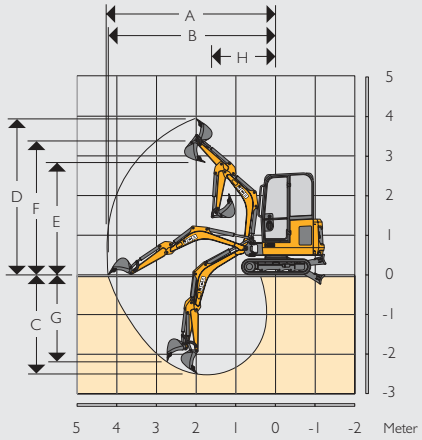

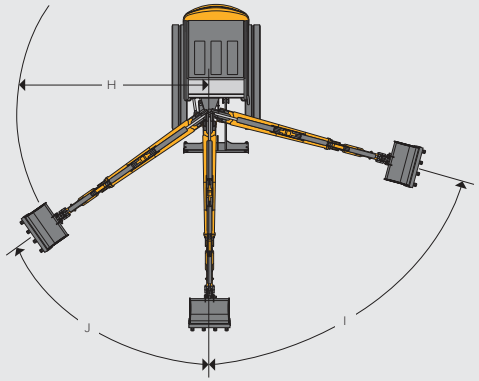

			18Z-1 /19C-1 PREMIUM 950-mm-Löffelstiel	18Z-1 /19C-1 PREMIUM (1100-mm-Löffelstiel)	19C-1 PREMIUM (1344-mm-Gravemaster-Löffelstiel)
	Auslegerlänge	mm	1800	1800	1800
A	Max. Reichweite	mm	3899	4043	4247
B	Max. Reichweite am Boden	mm	3834	3981	4220
C	Max. Grabtiefe – Planierschild oben	mm	2271	2421	2665
	Max. Grabtiefe – Planierschild unten	mm	2426	2576	2819
D	Max. Schürfhöhe	mm	3556	3667	3847
E	Max. Schütt-/Überladehöhe	mm	2598	2637	2818
F	Max. Höhe bis Löffelbolzen	mm	3116	3154	3335
G	Max. vertikale Grabtiefe	mm	1933	2139	2375
H	Min. vorderer Schwenkradius, Ausleger gerade	mm	1488	1517	1565
	Min. vorderer Schwenkradius, Ausleger versetzt	mm	1171	1196	1236
I	Auslegerschwenkwinkel links	Grad	75°	75°	75°
J	Auslegerschwenkwinkel rechts	Grad	55°	55°	55°
	Löffeldrehwinkel	Grad	201°	201°	201°
	Löffelstieldrehwinkel	Grad	126°	126°	126°
	Ausbrechkraft am Löffel (Kraftmodus)	kN	18	18	18
	Reißkraft am Löffelstiel	kN	10,1	9,1	7,9
	Schwenkgeschwindigkeit	U/min	7,9	7,9	7,9

AUSSTATTUNG

Maschinentyp	18Z-1	19C-1 PREMIUM
SERVICE UND WARTUNG		
Rundumlichtmontage vorbereitet	•	•
Einzelelement-Luftfilter	•	•
Löffelstiel-Schmierintervalle von 500 Stunden	•	•
Fettpresse und Kartusche	+	+
Werkzeugsatz	+	+
Automatische Glühkerze		+
KETTEN UND LAUFWERK		
230 mm bereite „Short Pitch"-Gummiketten	•	•
Zweigang-Kettenantrieb	•	•
EINFAHRBARES LAUFWERK	•	•
Ausfahrbarer Planierschild	•	•
Auto-Kickdown-Fahrmotoren		•
Schwerlast-Kettenspanner	•	•
230 mm bereite „Long Pitch"-Gummiketten	+	+
230-mm-Stahlketten	+	+
Langer Planierschild	+	+
Auto-Kickdown-Fahrmotoren	+	
ARBEITSPLATZ		
Akustische und visuelle Warneinrichtungen	•	•
Volle Funktionsabschaltung	•	•
Steckdose 12 Volt	•	•
ISO Servovorsteuerung	•	•
Starrer Sitz	•	•
Dual-Low-Flow-Zusatzsteuerkreis mit Daumenradbetätigung		+
Zwei Bedienmuster (ISO/SAE-Umschaltung)	+	+
Gefederter Sitz mit Gewebebezug		+
Gefederter Sitz mit Kunststoffbezug	+	+
LED-Innenbeleuchtung		+
Sonnenblende	+	+
Feuerlöscher	+	+
Fahrpedalhebel	+	+
Vollständiger Radioeinbau		+
HYDRAULIK		
Hydraulische Schwenkverriegelung	•	•
einzeln wirkender Zusatzkreis	•	•
Verstellpumpe	•	•
Schaltkreis für Geradeausfahrt	•	•
ORFS-Hydraulik	•	•
Schnellkupplungen für Zusatzleitungen	•	•
Doppelt wirkende Zusatzkreise	+	+
Zusatzlüftung		+

Maschinentyp	18Z-1	19C-1 PREMIUM
SCHUTZ UND SICHERHEIT		
ROPS-, TOPS- & FOGS-zertifiziertes Schutzdach	•	•
ROPS/TOPS-zertifizierte Kabine		+
Verschließbarer Werkzeugkasten im Innenraum	•	•
Geschützte Auslegerarbeitsleuchte	•	•
„2GO"-Hydrauliksperre	•	•
CESAR Datatag (nur UK)	•	•
Batteriehauptschalter (Europa)	•	•
Rundumleuchte	+	+
Grüne Sicherheitsgurt-Rundumleuchte	+	+
LiveLink	+	+
PIN-Tastenfeld-Wegfahrsperre	+	+
Schlüssel-Wegfahrsperre	+	
Frontschutz aus Polycarbonat	+	+
LED-Scheinwerferschutz am Ausleger	+	+
1-Vorrichtung, Klasse FOGS.	•	+
Rückfahralarm	+	+
AUSSTATTUNG AUSSEN		
Standardstiel (mm)	950	1100
Spanngurt-Befestigungsösen	•	•
LED-Rundumlicht	+	+
Löffelstieloptionen (mm)	1100	950/1344
Halogen-Arbeitsscheinwerfer	+	+
Hochbelastbare Schwenklagerung	•	•
Außenspiegel	+	+
Vollständiges Löffelsortiment	+	+
Mechanischer Schnellwechsler	+	+
hydraulischer Schnellwechsler		+
Löffelstiel mit Lasthaltervorbereitung	+	+

STANDARD •

OPTIONAL +

HUBKAPAZITÄTEN – 230-MM-GUMMIKETTEN, 1.800-MM-AUSLEGER, 1.100-MM-LÖFFELSTIEL, OHNE LÖFFEL. **18Z-1**

Lastpunkthöhe	1,5 m				2,0 m				2,5 m				3,0 m				3,5 m				Hubkapazität bei maximaler Reichweite				
Höhe	Ausgefahren	Eingefahren	Schild oben	Schild unten	Ausgefahren	Eingefahren	Schild oben	Schild unten	Ausgefahren	Eingefahren	Schild oben	Schild unten	Ausgefahren	Eingefahren	Schild oben	Schild unten	Ausgefahren	Eingefahren	Schild oben	Schild unten	Ausgefahren	Eingefahren	Schild oben	Schild unten	Entfernung
m	kg	kg	kg	kg	kg	kg	kg	kg	kg	kg	kg	kg	kg	kg	kg	kg	kg	kg	kg	kg	kg	kg	kg	kg	(mm)
2,5					387*	164	398*	304*	336*	155	313*	351*									301*	280*	346*	139	2690
2,0					379*	159	390*	329*	331*	255*	311*	315*	218	115	245*	420*					218	212	420*	115	3000
1,5					364*	151	374*	426*	383*	143	370*	400*	221	107	257*	386*					175	173	359*	87	3300
1,0	751*	305	827*	950*	452*	185	535*	621*	293	136	279	492*	263	97	215	424*	203*	80	170	364	203*	170	364*	80	3500
0,5	714	207	529	976*	492	167	377	742*	321	123	279	540*	218	100	216	437*	199*	74	167	348	199*	167	348*	74	3500
0	458	171	446	932*	357	146	350	733*	401	100	242	541*	202	95	195	411*					170	165	331*	76	3400
–0,5	615	161	438	835*	327	125	314	631*	274	99	241	484*	197	100	197	359*					179	193	312*	86	3250
–1,0	392	209*	402	686*	263	125	287	555*	212	106	221	403*	183	92	196	298*					183	196	298*	92	3000
–1,5	396	214	406	464*	269	128	292	383*	269												236	255	342*	114	2200

HUBKAPAZITÄTEN – 230-MM-GUMMIKETTEN, 1.800-MM-AUSLEGER, 1.100-MM-LÖFFELSTIEL, OHNE LÖFFEL. **19C-1 PREMIUM**

Lastpunkthöhe	1,5 m				2,0 m				2,5 m				3,0 m				3,5 m				Hubkapazität bei maximaler Reichweite				
Höhe	Ausgefahren	Eingefahren	Schild oben	Schild unten	Ausgefahren	Eingefahren	Schild oben	Schild unten	Ausgefahren	Eingefahren	Schild oben	Schild unten	Ausgefahren	Eingefahren	Schild oben	Schild unten	Ausgefahren	Eingefahren	Schild oben	Schild unten	Ausgefahren	Eingefahren	Schild oben	Schild unten	Entfernung
m	kg	kg	kg	kg	kg	kg	kg	kg	kg	kg	kg	kg	kg	kg	kg	kg	kg	kg	kg	kg	kg	kg	kg	kg	(mm)
2,5					520*	417	540*	439*	332*	319*	292*	301*									290*	277	270*	327*	2690
2,0					564*	410	586*	476*	334*	321*	297*	311*	373*	219	341	357*					373*	219	341	357*	3000
1,5					615*	396	634*	615*	402*	298	375*	392*	385*	220	356	375*					296	181	281	349*	3300
1,0	689*	430	837	962*	644*	407	613*	646*	494*	286	461*	482*	395*	218	380	398*	274	170	264	336*	274	170	264	336*	3500
0,5	665	417	789	986*	591	359	634	812*	451	273	454	575*	339	209	390	433*	267	165	272	344*	267	165	272	344*	3500
0	780	490	795	958*	566	359	599	769*	424	267	439	552*	257	205	353	438*					306*	170	328*	332*	3400
–0,5	918*	494	902*	920*	673*	359	590	724*	492*	272	432	532*	371*	214	378	392*					308*	191	313*	324*	3250
–1,0	701*	479	705*	788*	551*	350	559*	596*	424*	266	421*	442*	290*	248*	323*	334*					290*	248*	323*	334*	3000
–1,5	512*	476	480*	527*	460*	360	412*	428*													354*	298	348*	388*	2200

Hubkapazität über Front.

Hubkapazität im gesamten Schwenkbereich

Anmerkungen:

1. Hubkapazitäten basieren auf ISO 10567, d. h. 75 % der Kipplast oder 87 % der Hydraulikhubkapazität – es gilt der kleinere Wert. Mit * markierte Hubkapazitäten basieren auf der Hydraulikkapazität.
2. Die angegebenen Hubkapazitäten setzen festen, ebenen Grund und die Ausrüstung mit einem zugelassenen Hebepunkt voraus.
3. Heben nur mit angebautem Löffel. Das Gewicht des Löffels ist von den obigen Hubkapazitäten abzuziehen.
4. Unterschiedliche Länder haben ggf. andere gesetzliche Bestimmungen. Fragen Sie bitte Ihren JCB Händler.